Accessoires

Éclairage LED | Système de chauffage Tempura

Pour les amateurs de terrasse, chaque minute de plus en plein air compte ! C'est pourquoi, weinor a conçu des accessoires intelligents destinés aux toits de terrasse et Oasis de verre®. Avec sa lumière chaude, **l'éclairage LED** crée une atmosphère chaleureuse et prolonge considérablement les moments passés sur la terrasse. Basées sur une technologie moderne, ces LED innovantes permettent de réaliser des économies d'énergie significatives. Les systèmes de chauffage weinor **Tempura** et **Tempura Quadra** se fixent n'importe où, sont rééquipables facilement et apportent une agréable chaleur.

Éclairage LED

Technologie à LED économe en énergie, beau design intemporel

Les barres luminaires de weinor apportent une touche particulière à chaque terrasse : avec leur lumière chaude, elles créent un éclairage chaleureux et prolongent considérablement les moments passés sur la terrasse. Basées sur une technologie de LED moderne, ces barres luminaires innovantes permettent de réaliser des économies d'énergie significatives. La durée de vie élevée des LED, d'environ 30 000 heures, contribue également à préserver les ressources. Les barres luminaires LED de weinor peuvent être commandées et même régulées au moyen de la technologie radio BiConnect.

Barre luminaire LED | LED Design | 3 Spot | RGB Stripe

Variantes des barres luminaires LED	Barre luminaire LED	Barre luminaire LED Design	Barre luminaire 3Spot	Barre LED RGB Stripe
Technologie				
Largeur max.	650 cm	650 cm	650 cm	500 cm
Nombre max. de spots	11	11	3	60 LED/m
Dimensions de la barre (l x h)	75 x 89 mm	80 x 51 mm	80 x 51 mm	31 x 65 mm
Puissance absorbée	2,6 watts/lampe LED	2,6 watts/lampe LED	2,6 watts/lampe LED	3,9 watts/m
Luminosité	187 lumens/spot	187 lumens/spot	187 lumens/spot	78 lumens/m env.
Couleur de la lumière	blanc	blanc	blanc	48 couleurs, 3 blanc
Indice de protection IP	IP 44	IP 44	IP 44	IP 33
Variantes de fixation	fixation au mur, au plafond et directement au produit			
Design				
47 couleurs de structure standard	●	●	●	●
Plus de 150 autres couleurs RAL	○	○	○	○
9 couleurs tendance de vérandas	●	●	●	●
Autres couleurs structurées	○	○	○	○
Commande				
Radiocommande BiConnect (régulation continue de la lumière)	○	○	○	○
Somfy RTS/io (intensité lumineuse non variable)	○	○	○	○ Réglage de la couleur et de l'intensité lumineuse sur la barre
Interrupteur filaire (intensité lumineuse non variable)	●	●	●	○ Réglage de la couleur et de l'intensité lumineuse sur la barre
Accessoires/fixation				
Fixation, standard:	Fixation mural	Fixation au plafond ou fixation au support de toit Terrazza	Fixation au support de toit Terrazza	Fixation mural
Fixation, option:	Kit supplémentaire pour la fixation au plafond avec équerre de fixation	Kit de support réglable pour fixation au mur		
Accessoires de câblage standard:		Câble de raccordement 3,2 m pour relier 2 barres luminaires	Câble de raccordement 2,5 m pour relier 2 barres luminaires ou 2 x 2,5 m pour 3 barres luminaires	10 m câble de raccordement pour la commande
Accessoires de câblage option:		Rail de câble de 2,5 m avec ruban adhésif	Rail de câble 2,5 m avec ruban adhésif	
Détecteur de mouvement	○ Les barres luminaires LED peuvent être combinées en option avec un détecteur de mouvement, par exemple de Busch-Jäger ou Gira (pas possible avec une radiocommande)			

● standard ○ en option — non disponible

08

Haut rendement énergétique

Barres luminaires LED – 30 000 heures d'éclairage à faible consommation d'énergie

Avec leur design élégant et intemporel, les barres luminaires de weinor ne sont pas seulement adaptées aux autres produits weinor :

- Made in Germany : grâce à la conception weinor, qualité et livraison de remplacement garanties
- Possibilité de remplacer facilement les différentes lampes LED
- Durée de vie de 30 000 heures
- Économe en énergie : 85 % de consommation d'énergie en moins par rapport aux lampes halogènes
- Régulation continue de la lumière avec la radiocommande BiConnect

Nouveau : Barre LED RGB Stripe

La barre LED RGB Stripe génère une lumière diffusée harmonieusement et un éclairage convivial grâce à ses 60 LED couleur par mètre et des diffuseurs finement ajustés.

- 48 couleurs et 3 nuances de blanc
- Puissance de 3 watts env. par mètre
- Longueur maximum 5 mètres
- Montage possible partout
- Design esthétique intemporel

Barre luminaire LED et LED Design

Dimensions et nombre de lampes LED

Largeur de la barre luminaire en cm	Nombre de spots LED individuels	Largeur de la barre luminaire en cm	Nombre de spots LED individuels
150 – 164	2	385 – 439	7
165 – 219	3	440 – 494	8
220 – 274	4	495 – 549	9
275 – 329	5	550 – 604	10
330 – 384	6	605 – 650	11

Les spots LED des barres luminaires sont généralement installés de manière symétrique. Dans le cas des installations alignées, des distances irrégulières peuvent être observées au niveau des points de couplage.

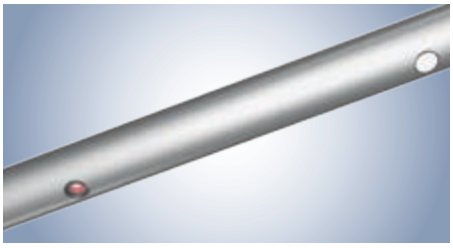

Gauche : spot défectueux

Affichage de défaut de spot LED
Affichage de défaut breveté d'un spot LED : un spot défectueux est indiqué par un signal rouge. Les autres spots continuent d'éclairer.

Vue d'ensemble des schémas des connexions pour LED Design

Actualisation

1. Schéma de connexion conventionnel

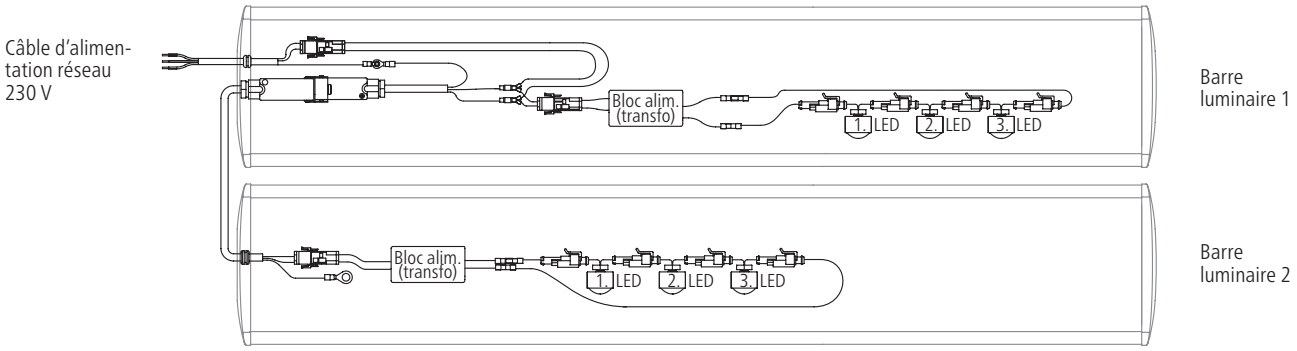

2. Schéma de connexion pour la commande BiConnect

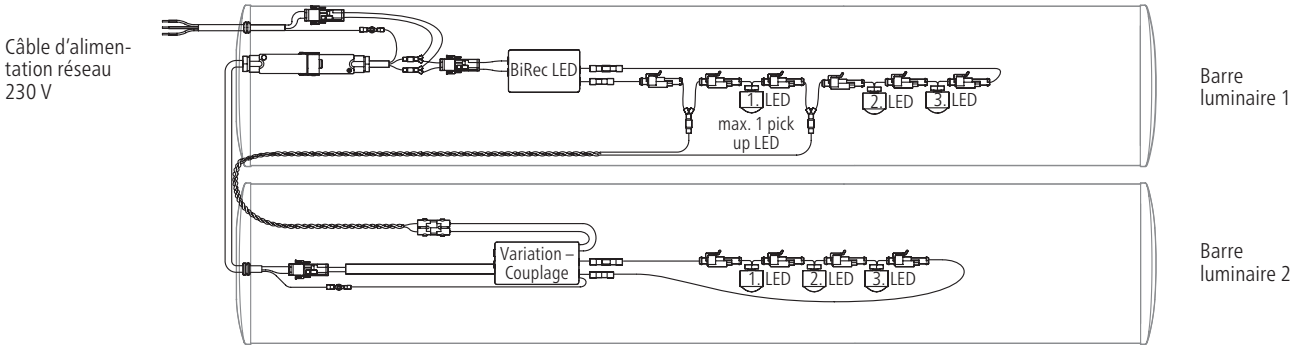

3. Schéma de connexion pour la commande Somfy RTS

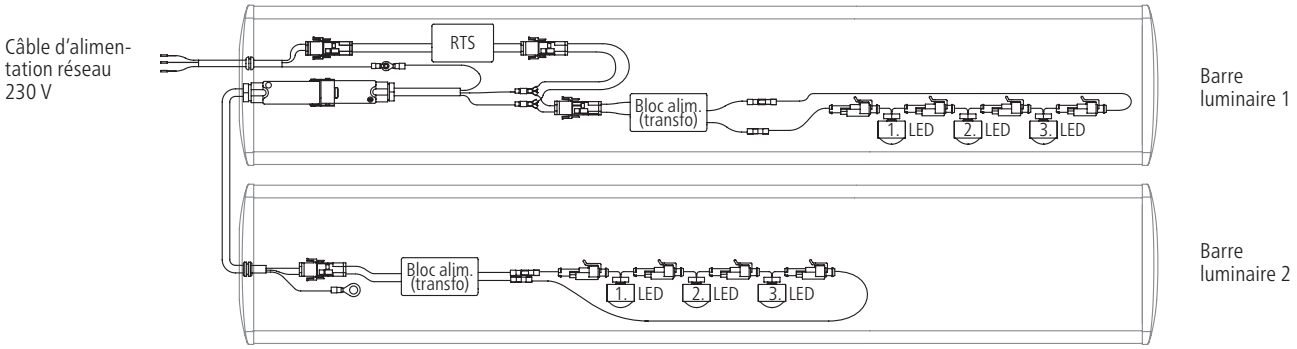

4. Schéma de connexion pour la commande Somfy io-homecontrol

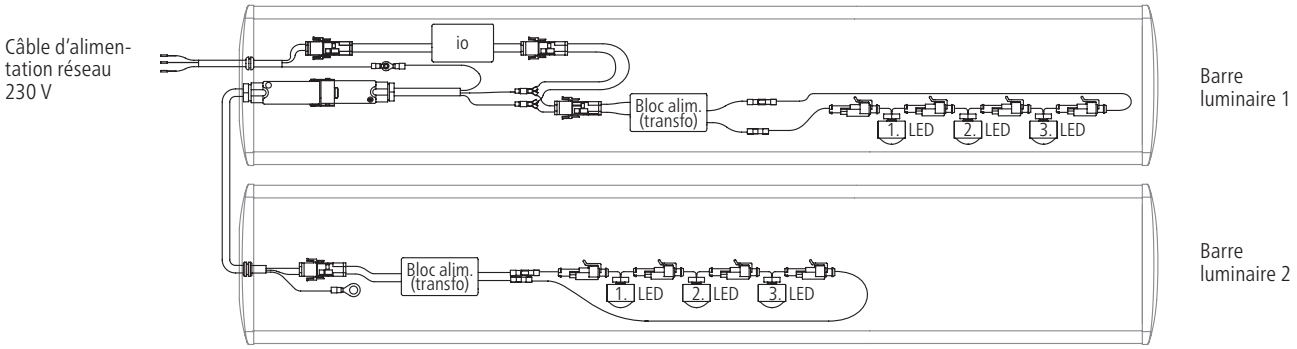

Représentation schématique des barres luminaires pour couplage. Les barres luminaires peuvent être réalisées individuellement mais aussi avec d'autres couplages.

Coupes transversales

Barre luminaire LED

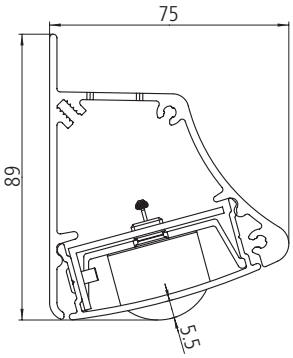

Barre luminaire LED Design/3Spot

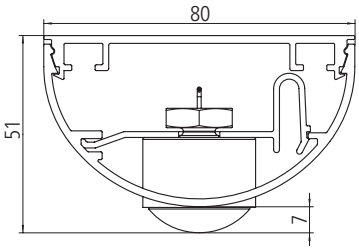

LED Design 3Spot: Position des spots LED et sortie de câble

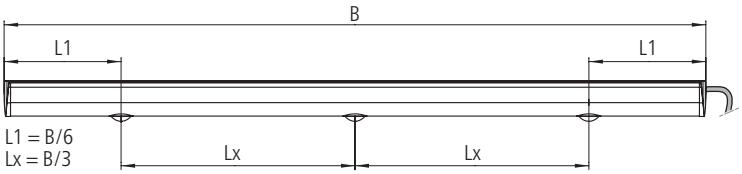

- LED Design 3Spot impossible en-dessous de 1 640 mm de long.
- La barre luminaire LED Design 3Spot a toujours 3 spots LED.
  3 barres luminaires maximum peuvent être couplées en un ensemble.
- Si plus de barres luminaires sont souhaitées, plusieurs ensembles doivent être installés.
- Seul un récepteur radio est nécessaire par ensemble de barres luminaires.

Barre luminaire LED RGB Stripe et sortie de câble

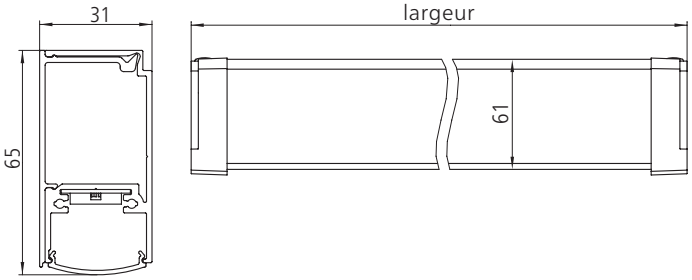

Profilé de finition à enclipser

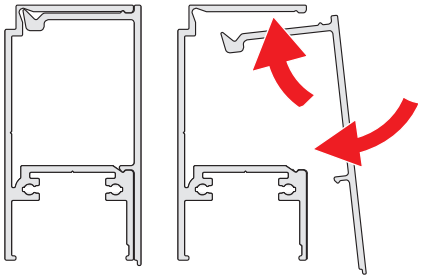

La fixation et la commande située à l'intérieur sont recouvertes par l'élégant profilé de finition.

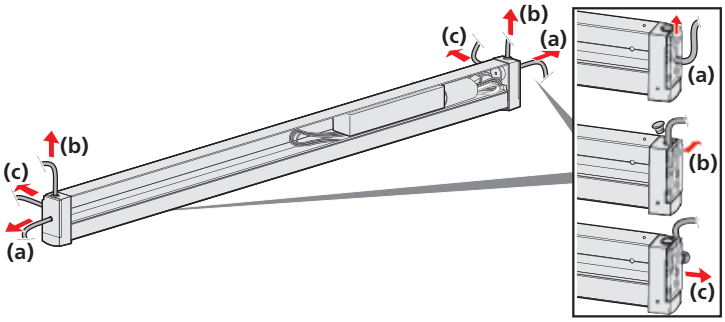

Sortie de câble: à gauche ou à droite au choix
(a) sur le côté
(b) en haut
(c) arrière

Possibilités d'installations

Barre luminaire LED RGB Stripe

Installation au mur

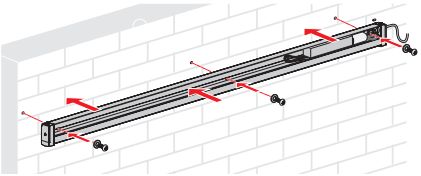

Installation sur le rail supérieur w17 easy

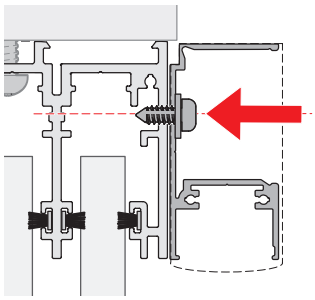

Installation angulaire (90°)

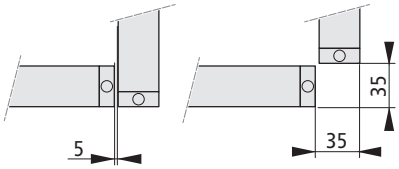

(Vue d'en haut)

LED Design/3Spot

Installation de barre luminaire au mur en utilisant le kit de support réglable

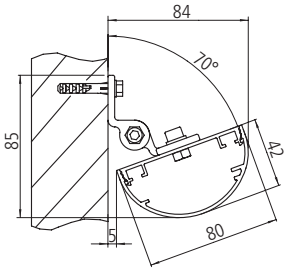

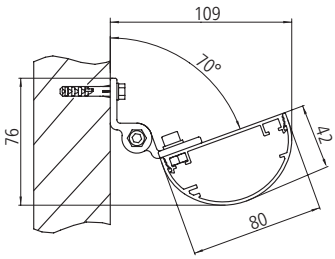

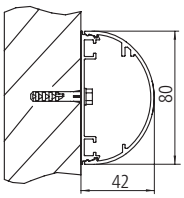

Installation au plafond

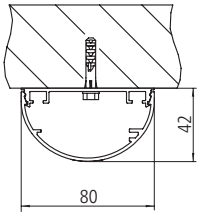

Barre luminaire LED

Installation au mur en dessous du store

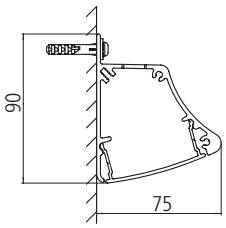

Installation au plafond

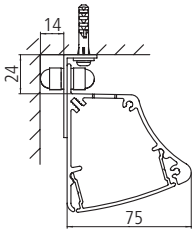

Distance minimum

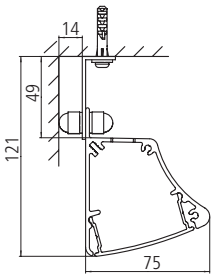

Distance maximum

Possibilité de pose au plafond ou au chevron, par exemple au Terrazza

Remarque : toujours installer la barre luminaire protégée des intempéries et avec la surface qui éclaire orientée vers le bas.

Système de chauffage Tempura

Chauffage de terrasse Tempura – De petits radiateurs, une grande puissance

Le système de chauffage Tempura de weinor assure une chaleur rapide et agréable sur la terrasse. Il se fixe n'importe où, est facilement rééquipable et apporte une agréable chaleur aux froides soirées d'hiver. Ses rayons infrarouges se font ressentir dès qu'il est allumé. Ici, pas de long pré-chauffage, comme c'est le cas pour les autres systèmes de chauffage (par ex. radiateurs à tubes radiants ou à ondes moyennes). La radiocommande BiConnect de weinor permet quant à elle de réguler avec précision la puissance de chauffage du Tempura. L'angle d'inclinaison peut être réglé ultérieurement de la manière souhaitée afin d'obtenir une température agréable. Le Tempura se décline en 2 variantes : **Tempura** à la forme ronde classique et **Tempura Quadra** à la forme carrée moderne.

Tempura Quadra a été récompensé avec :

reddot award 2018
winner

La meilleure qualité
Fabrication allemande

Tempura et Tempura Quadra sont développés et fabriqués en Allemagne. Le traitement par poudrage weinor permet d'atteindre une qualité extrême et une plus grande diversité de couleurs.

Avantages **Tempura**

Système de chauffage Tempura – 2 variantes pour chaque style d'habitation

Selon les goûts personnels, 2 variantes sont disponibles : le **Tempura** classique plutôt à la forme ronde et le **Tempura Quadra** à la forme carrée. Les systèmes de chauffage compacts s'intègrent discrètement dans chaque architecture et style d'habitation.

Chaleur infrarouge à faible consommation d'énergie dès l'allumage

Le pouvoir chauffant des rayons infrarouges se fait ressentir dès l'allumage du système de chauffage. Ici, pas de long pré-chauffage, comme c'est le cas pour les autres systèmes de chauffage (par ex. les radiateurs à ondes moyennes). Le Tempura Quadra est doté de nouveaux tubes infrarouges qui filtrent jusqu'à 99 % des rayons de lumière visibles. En combinaison avec la radiocommande BiConnect, la puissance du chauffage du Tempura peut être régulée en continu. Remarque : un déclic de tension est possible au moment de l'allumage et de la coupure.

Boîtier pivotant – facile à monter

Le boîtier des systèmes de chauffage peut être pivoté en continu vers le haut ou vers le bas. La chaleur diffusée peut ainsi être orientée de façon très précise. Un support universel permet d'installer le Tempura et le Tempura Quatra à n'importe quel mur, tandis qu'un support spécial permet de fixer directement le Tempura Quadra au store à cassette Opal Design II et le Tempura rond, en outre, sur le store Semina Life de weinor.

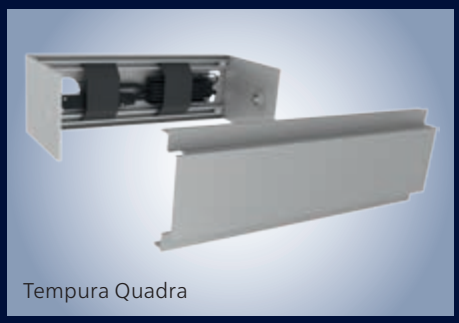

Tempura Quadra

Encastrement des composants radio

Les récepteurs radio du Tempura sont installés dans la barre design, alors que ceux du Tempura Quadra peuvent être intégrés dans le socle.

Tempura avec barre design

Protection contre la surchauffe et résistance aux projections d'eau

Le Tempura est conçu pour être utilisé à l'extérieur. Une protection des projections d'eau,comme par ex. une vitre, n'est pas nécessaire. Certification TÜV, classe de protection I, indice de protection IP24.

Technique du **Tempura**

Vue d'ensemble du chauffage de terrasse Tempura Quadra et Tempura

Système de chauffage	Tempura Quadra	Tempura
Technologie		
Dimensions (longueur x largeur x hauteur)	40,5 cm x 13 cm x 17 cm; 40,5 cm x 13 cm x 9 (pour Opal Design II)	46 cm x 13 cm x 10,4 cm
Puissance/puissance absorbée	230 volts, 50 Hertz, 1 500 watts	230 volts, 50 Hertz, 1 500 watts
Poids	4,4 kg (universel); 3 kg (pour Opal Design II)	2,6 kg
Rayon de pivotement		
Fixation au mur universelle	40°	40°
Fixation au plafond universelle (orientable dans tous les sens)	65°	70°
Fixation Opal Design II	15°	40°
Fixation Semina Life	—	15°
Variantes de montage		
Fixation au mur et au plafond universelle	●	●
Support pour la fixation à l'Opal Design II	●	●
Support pour la fixation au Semina	—	●
Support 260 pour la fixation au chéneau Terrazza Pure ou au mur	○	—
Design		
47 couleurs de structure standard	●	●
Plus de 150 autres couleurs RAL	○	○
9 couleurs tendance de vérandas	●	●
Autres couleurs structurées	○	○
Commande		
Radiocommande (informations complémentaires, voir Dépliant Commande et moteurs)	○ BiConnect BiRec HD (intensité lumineuse variable) ○ BiConnect BiRec On/Off (intensité lumineuse non variable) ○ Somfy Heating Slim Receiver RTS (intensité lumineuse non variable) ○ Heating Slim Receiver on/off io 2KW STAS3/STAK3 (intensité lumineuse non variable)	○ BiConnect BiRec HD (intensité lumineuse variable) ○ BiConnect BiRec On/Off (intensité lumineuse non variable) ○ Somfy Heating Slim Receiver RTS (intensité lumineuse non variable) ○ Heating Slim Receiver on/off io 2KW STAS3/STAK3 (intensité lumineuse non variable)
Câblage fixe (interrupteur chez le client)	●	●
Câblage	Câble en silicone de 0,4 m, un couplage Hirschmann, un câble de 1,5 m avec fiche Schuko pour la mise en service compris, (pas adapté à un fonctionnement continu)	
Qualité		
	Fabriqué en Allemagne	
	Sécurité homologuée TÜV (certifié CS); Indice de protection IP 24; Classe de protection I	

● standard ○ en option — non disponible

Schéma en coupe et variantes de montage Tempura Quadra/Tempura

Schéma en coupe

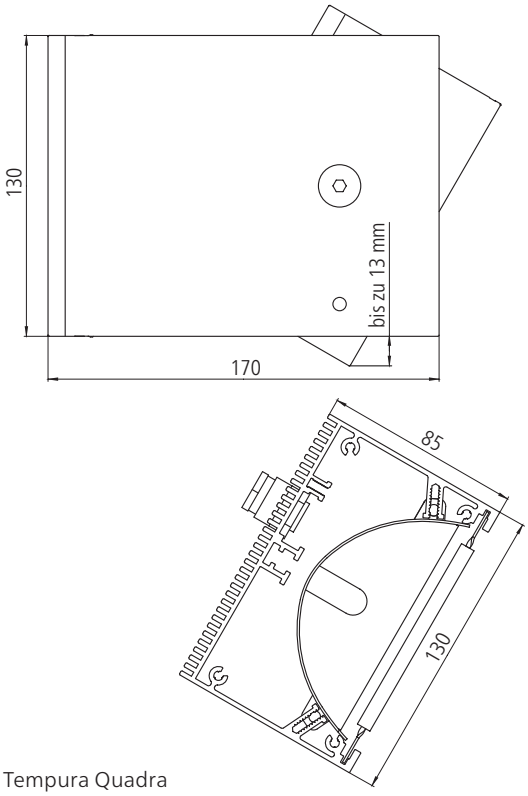

Tempura Quadra

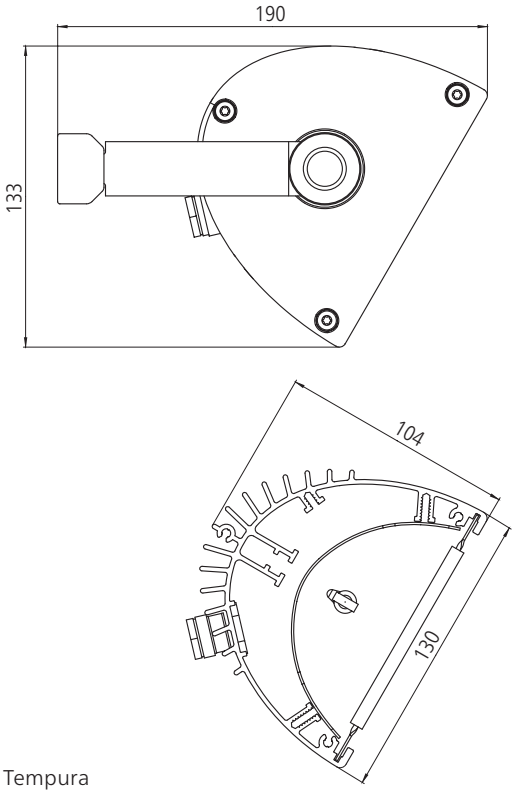

Tempura

Fixation avec support spécial

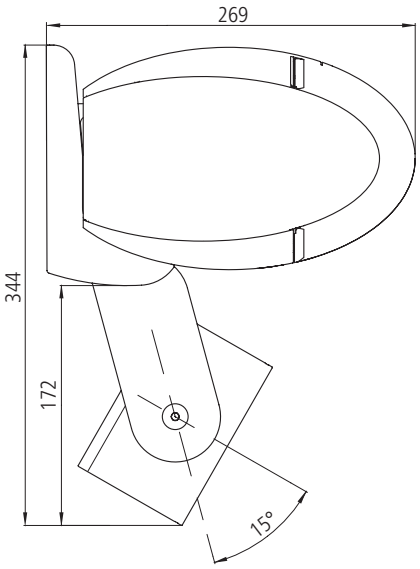

Fixé à Opal Design II, le Tempura Quadra peut être pivoté de 15° en continu.

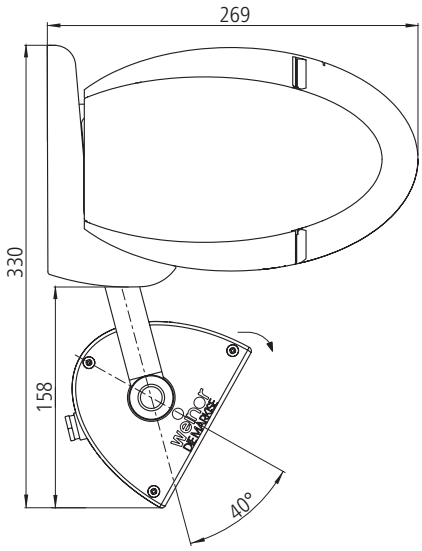

Fixé à Opal Design II, le Tempura peut être pivoté de 40° en continu.

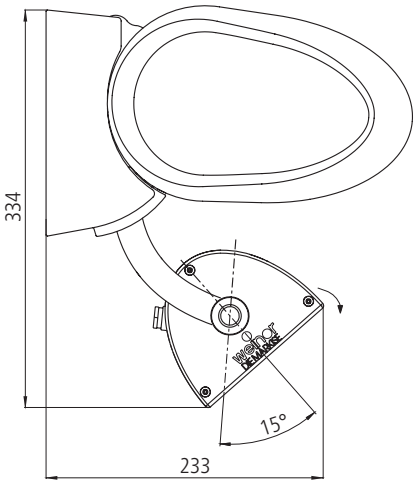

Fixé à Semina Life, le Tempura peut être pivoté de 15° en continu.

Schéma en coupe et variantes de montage Tempura Quadra/Tempura

Fixation au mur pour Tempura Quadra/Tempura

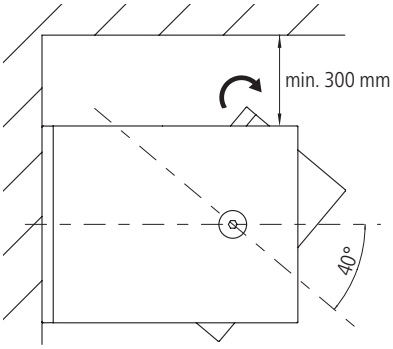

En cas de fixation au mur, il est possible de faire pivoter le Tempura Quadra de 40° en continu.

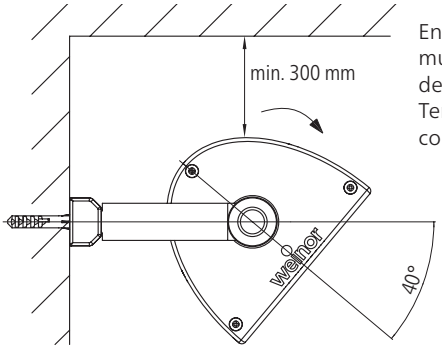

En cas de fixation au mur, il est possible de faire pivoter le Tempura de 40° en continu.

Fixation au plafond pour Tempura Quadra/Tempura

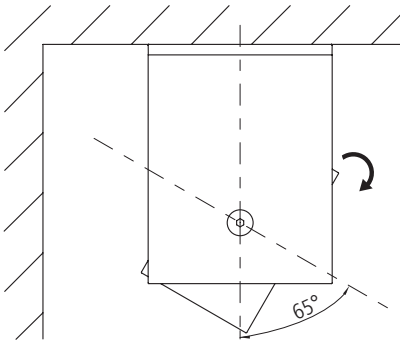

En cas de fixation au plafond, il est possible de faire pivoter le Tempura Quadra de 65° en continu.

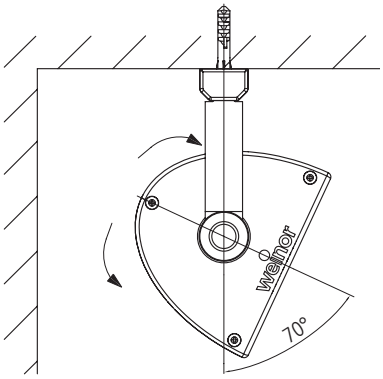

En cas de fixation au plafond, il est possible de faire pivoter le Tempura de 70° en continu.

Fixation du Tempura Quadra au chéneau Terrazza Pure ou au mur avec le support 260

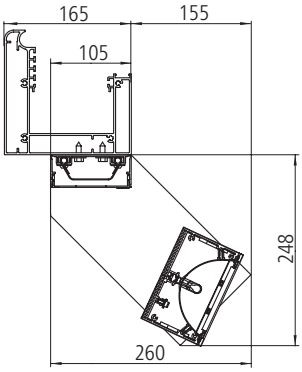

Fixation avec Sottezza II possible sans châssis

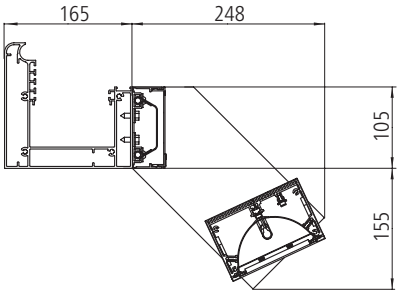

Fixation sans Sottezza II possible avec châssis

Fixation au mur et au plafond pour Tempura Quadra avec support 260

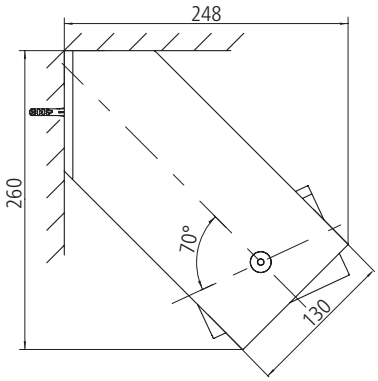

Fixation au mur

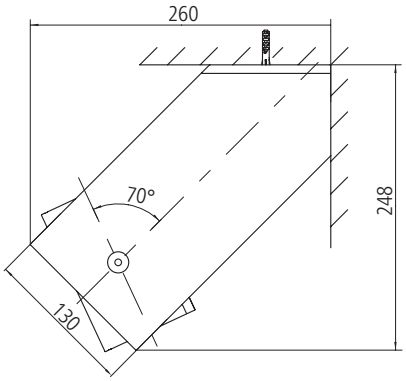

Fixation au plafond